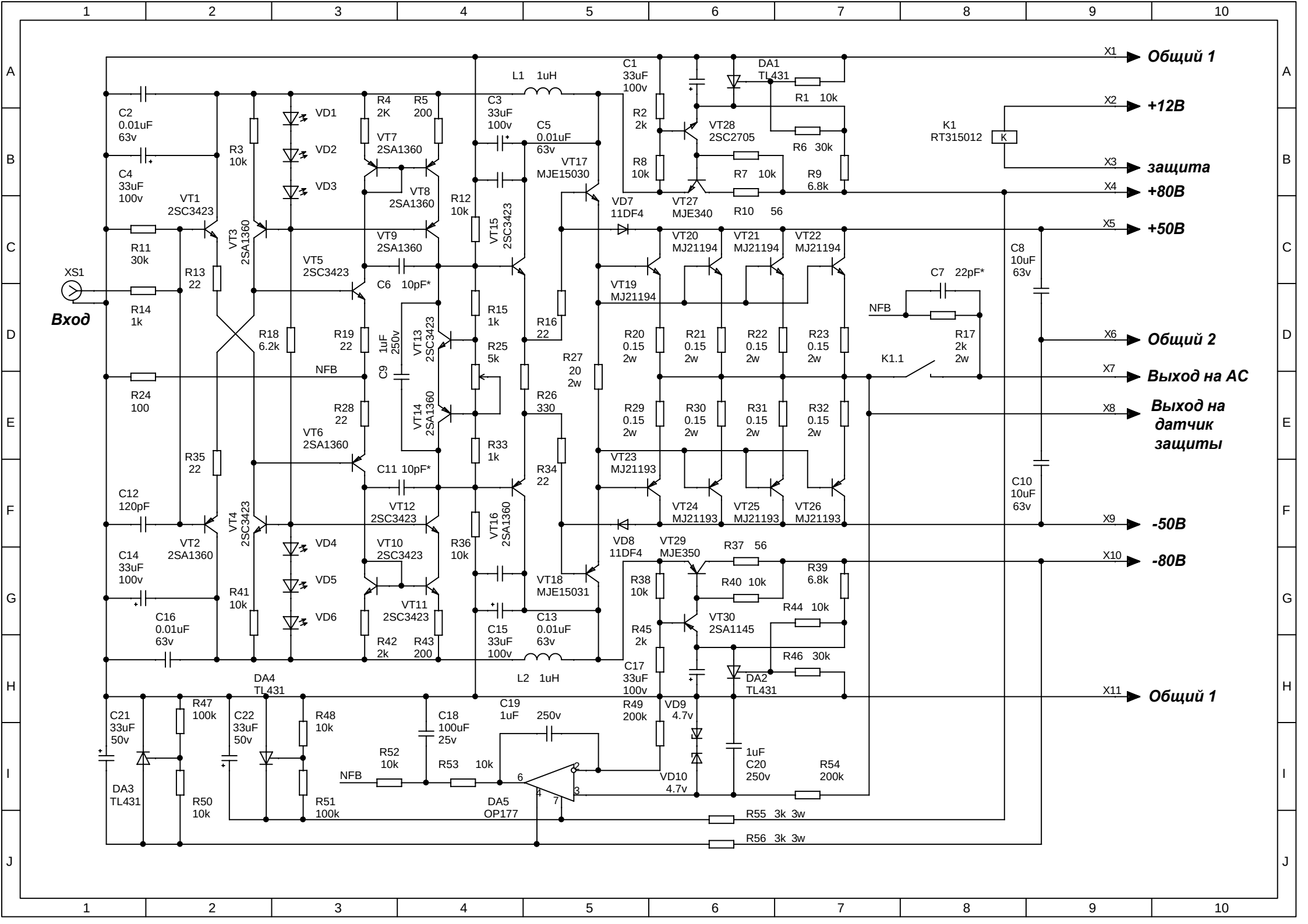
X1 Общий 1
X2 +12В
X3 защита
X4 +80В
X5 +50В
X6 Общий 2
X7 Выход на АС
X8 Выход на датчик защиты
X9 -50В
X10 -80В
X11 Общий 1
XS1
Вход
C2 0.01uF 63v
C4 33uF 100v
R11 30k
R14 1k
R24 100
C12 120pF
C14 33uF 100v
C16 0.01uF 63v
C21 33uF 50v
C22 33uF 50v
R47 100k
R50 10k
R48 10k
R51 100k
DA3 TL431
DA4 TL431
VT1 2SC3423
VT2 2SA1360
VT3 2SA1360
VT4 2SC3423
R3 10k
R13 22
R18 6.2k
R35 22
R41 10k
VD1
VD2
VD3
VD4
VD5
VD6
R4 2K
R5 200
VT7 2SA1360
VT8 2SA1360
VT5 2SC3423
VT6 2SA1360
VT9 2SA1360
VT10 2SC3423
VT11 2SC3423
VT12 2SC3423
R19 22
R28 22
R42 2k
R43 200
C6 10pF*
C11 10pF*
C9 1uF 250v
NFB
R12 10k
VT13 2SC3423
VT14 2SA1360
R36 10k
R52 10k
R53 10k
C18 100uF 25v
NFB
DA5 OP177
L1 1uH
L2 1uH
C3 33uF 100v
C5 0.01uF 63v
C15 33uF 100v
C13 0.01uF 63v
C19 1uF 250v
VT15 2SC3423
VT16 2SA1360
R15 1k
R25 5k
R33 1k
R16 22
R26 330
R34 22
R27 20 2w
VT17 MJE15030
VT18 MJE15031
C1 33uF 100v
R2 2k
R8 10k
R45 2k
C17 33uF 100v
R49 200k
VD7 11DF4
VD8 11DF4
VD9 4.7v
VD10 4.7v
VT19 MJ21194
VT23 MJ21193
VT20 MJ21194
VT21 MJ21194
VT22 MJ21194
VT24 MJ21193
VT25 MJ21193
VT26 MJ21193
R20 0.15 2w
R29 0.15 2w
R21 0.15 2w
R30 0.15 2w
R22 0.15 2w
R31 0.15 2w
R23 0.15 2w
R32 0.15 2w
VT28 2SC2705
VT27 MJE340
VT29 MJE350
VT30 2SA1145
DA1 TL431
DA2 TL431
R1 10k
R6 30k
R7 10k
R10 56
R9 6.8k
R37 56
R40 10k
R38 10k
R39 6.8k
R44 10k
R46 30k
1uF C20 250v
R54 200k
R55 3k 3w
R56 3k 3w
K1 RT315012
K
C7 22pF*
R17 2k 2w
K1.1
C8 10uF 63v
C10 10uF 63v