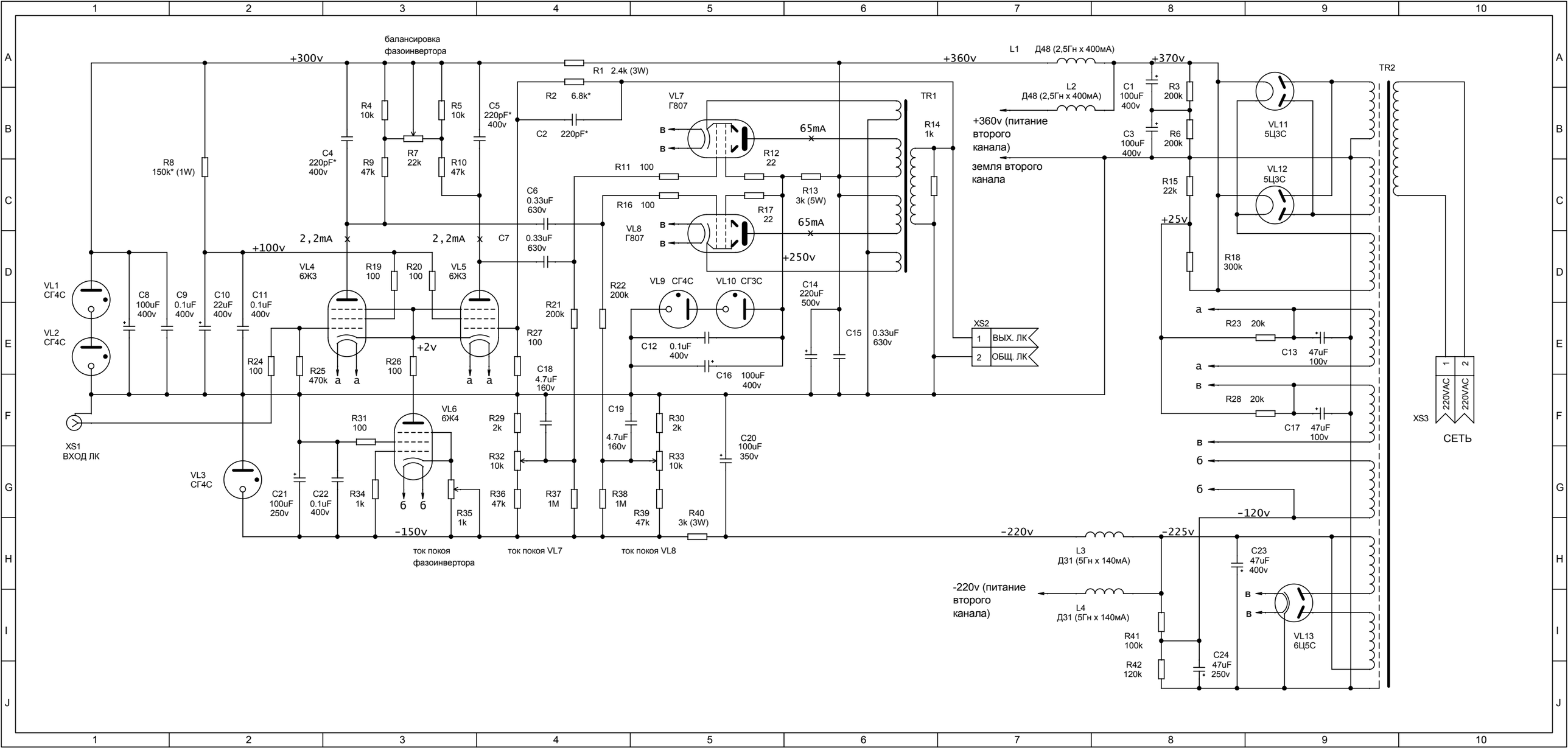
балансировка фазоинвертора
+300v
+360v
L1 Д48 (2,5Гн x 400мА)
L2 Д48 (2,5Гн x 400мА)
+370v
TR2
TR1
R1 2.4k (3W)
R2 6.8k*
C2 220pF*
VL7 Г807
VL8 Г807
65mA
R12 22
R13 3k (5W)
R17 22
R11 100
R16 100
R14 1k
+360v (питание второго канала)
земля второго канала
C1 100uF 400v
C3 100uF 400v
R3 200k
R6 200k
VL11 5Ц3С
VL12 5Ц3С
R15 22k
+25v
R18 300k
R4 10k
R5 10k
R7 22k
R9 47k
R10 47k
R8 150k* (1W)
C4 220pF* 400v
C5 220pF* 400v
C6 0.33uF 630v
C7 0.33uF 630v
2,2mA
+100v
VL4 6Ж3
VL5 6Ж3
R19 100
R20 100
R21 200k
R22 200k
R27 100
R24 100
R25 470k
R26 100
+2v
C18 4.7uF 160v
VL9 СГ4С
VL10 СГ3С
C12 0.1uF 400v
C16 100uF 400v
C14 220uF 500v
C15 0.33uF 630v
XS2
1 ВЫХ. ЛК
2 ОБЩ. ЛК
R23 20k
C13 47uF 100v
R28 20k
C17 47uF 100v
XS3
220VAC
СЕТЬ
VL1 СГ4С
VL2 СГ4С
C8 100uF 400v
C9 0.1uF 400v
C10 22uF 400v
C11 0.1uF 400v
XS1 ВХОД ЛК
VL3 СГ4С
C21 100uF 250v
C22 0.1uF 400v
R31 100
R34 1k
VL6 6Ж4
R35 1k
R29 2k
R32 10k
R36 47k
R37 1M
C19 4.7uF 160v
R38 1M
R30 2k
R33 10k
R39 47k
C20 100uF 350v
R40 3k (3W)
-150v
ток покоя фазоинвертора
ток покоя VL7
ток покоя VL8
-220v
L3 Д31 (5Гн x 140мА)
-225v
-120v
C23 47uF 400v
-220v (питание второго канала)
L4 Д31 (5Гн x 140мА)
R41 100k
R42 120k
C24 47uF 250v
VL13 6Ц5С